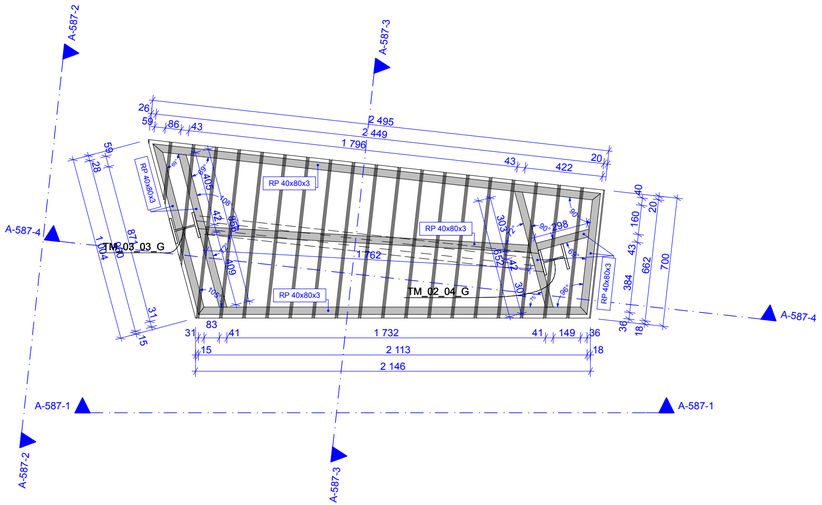

A-587 Rzut ławki 1:20

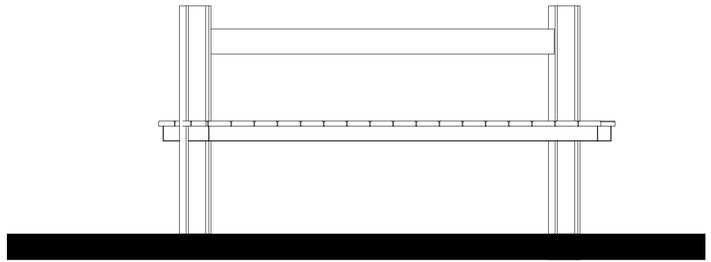

A-587-1 1:20

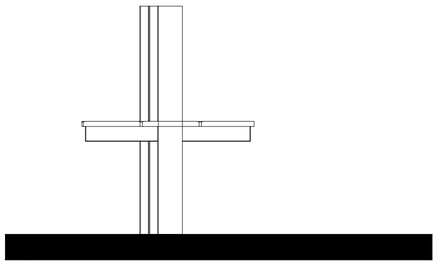

A-587-2 1:20

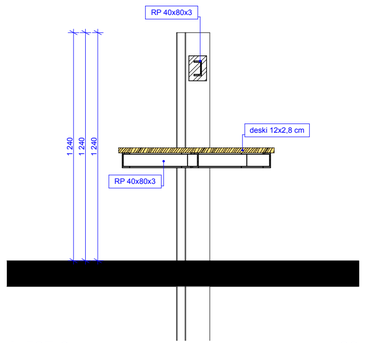

A-587-3 1:20

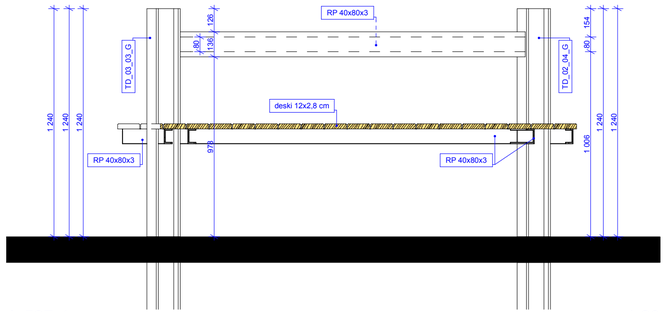

A-587-4 1:20

UWAGI:
1. Połączenia elementów stalowych jako spawane na całej długości styku (elektrodami ER 146). Spoiny wykonać mieszane czołowo-pachwinowe gr. 3 mm.
2. Stalowe elementy przed montażem zabezpieczyć antykorozyjnie przez cynkowanie ogniowe lub malowanie proszkowe na kolor czarny.

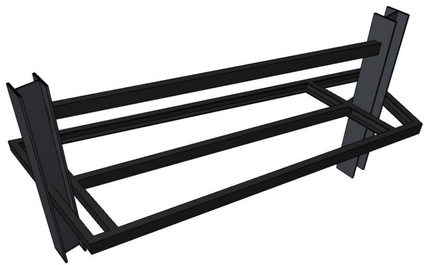

ul. Pszowska
nr. działek: 683/7, 2246/168, 2247/168, 865/7
44-370 Pszów

P 02

Projekt wykonawczy rewitalizacji rynku_PSZÓW_ETAP II

Architektura_Konstrukcja

A-5_Detale - Mala Architektura

Lawka

A-587

1:20, 1:250

29.09.2016 04:04